XLSECURITY

Système antivol invisible
hautes performances

- MAGNETO ACOUSTIQUE -

PREMIER GUARD

Esthétique,
Transparent & Moderne

Le système Premier Guard utilise les dernières technologies malgré ses dimensions réduites (seulement 38 cm de large) et son large champ de détection : jusqu'à 240 cm avec les hard tags Super Pencil.

La technologie de ce système lui permet de s'adapter en permanence à l'environnement par le biais du DSP (Digital Signal Processor) en éliminant ainsi la quasi-totalité des fausses alarmes.

Pour s'intégrer au mieux aux agencements des boutiques, le Premier Guard est disponible en gris clair, noir ainsi qu'en blanc. Les coffrets sont livrés de façon standard en ABS mais peuvent être sur demande en acier inoxydable.

Option « Maintenance téléphonique ».

Couleurs aux choix et Wifi intégrée

Compatible avec les 4 alarmes et antivols classiques en MA. Premier Guard intégre une fonction Jammer.

Couleur antenne et pied : blanc, noir , gris métal.

Caractéristiques Techniques

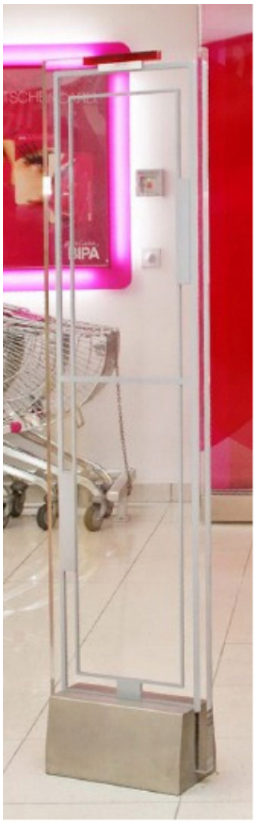

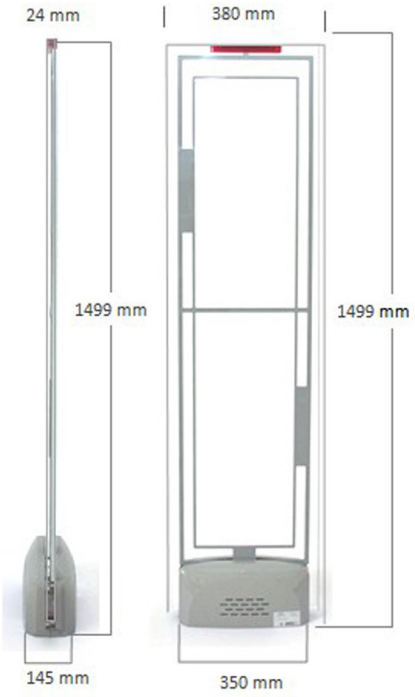

Fréquence de fonctionnement : 58kHz
Alimentation : 230 V / AC - 24 V / AC
Consommation : 35 W
Témpérature ambiente : 0° - 30° C
Poids : 32 kg

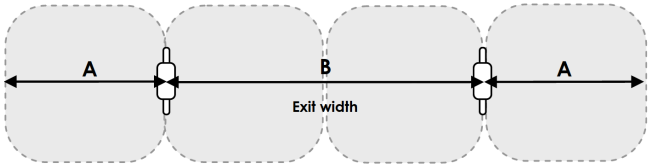

Zone d'Alarme en cm

Type Etiquette	A	B	C
Labels MUS-DR	90	190	90
Hard tag Super Tag	90	190	90
Micro Shell, Micro Pencil, Lanyard tag	90	190	90

Remarques : Pour des raisons physiques, les performances de détections peuvent être réduites au centre entre les 2 antennes. Nous recommandons l'utilisation des badges et étiquettes antivols préconisées par East West Import – XL Security pour un bon fonctionnement du système. Les étiquettes peu performantes peuvent réduire le niveau et la qualité de détection. Pour éviter les alarmes causées par les antivols à proximité des antennes, une zone sans antivols (40-45% de la largeur de sortie) doit être prévue de chaque côté. Les systèmes EAS en Magnéto Acoustique fonctionnent sur la fréquence autorisée de 58 Khz. Les autres dispositifs non synchronisés ou ne correspondants pas aux normes récentes (FR 300330 / EN 301489-3) peuvent provoquer des interférences et affecter négativement les performances du système.

Détection de brouilleur d'antenne

Réduction de bruit ambient

Connexion vidéo sur alarme

Outils de synchronisation facilitée

Détection optimisée sur tags/labels

Norme RoHS Compliant

Siège Social
26, rue de la Maison Rouge
77185 Lognes

Service Commercial
contact@xlsecurity.com
0805 690 999
Lun - Ven de 9h à 18h

Service Technique
sav@xlsecurity.com
0899 490 999
24h/24 - 7j/7

a part of ITQ GROUP

www.xlsecurity.com